Gustaf Fagerberg AB
Klangfärgsgatan 25-27, Box 1205, 402 41 Göteborg
031-69 37 00, info@fagerberg.se, **www.fagerberg.se**

Worcester
Kulventil med reducerat genomlopp

Typ F54
DN15-100
Stål alt. syrafast stål DIN flänsar PN16-40

Beskrivning

WORCESTER F54 är en flänsad kulventil med flytande kula i antistatiskt och brandsäkert utförande.

FLÄNSAR - Flänsarna är gjutna i ett stycke med huset och bearbetade enligt DIN 2543 (PN16) eller DIN 2545 (PN40).

BYGGMÅTT - Inbyggnadsmåttet mellan flänsarna överensstämmer med DIN3202, tabell 5.1, kolumn F1 (lång DIN bygglängd).

VENTILHUS – Storlekarna DN15-50 är gjutna i ett stycke med kulan demonterbar från ena ändan medan de större storlekarna har delat hus. Huset är på ena sidan försett med en märkskylt med erfoderliga data – typ, PN, DN och materialbeteckning. Huset är delbart för enkel åtkomlighet vid service.

SPINDEL - Den utblåsningssäkra spindeln är tillverkad i syrafast stål och försedd med antistatisk anordning vilken motverkar statisk uppladdning av kulan.

SÄTEN - De dubbla tryckavlastade sätena är konstruerade för ett lågt manövermoment samt en funktion för tryckutjämning vid uppkommit inre övertryck. Standardmaterialet är PTFE men finns i ett flertal andra alternativ för att passa speciella systemkrav.

KULA - Ventilkulan är tillverkad i syrafast stål och har på ovansidan en öppning mot huset. Genom detta erhålls en tryckutjämning mellan kula och hus, vilket bidrar till att minska vridmomentet.

HUSTÄTNINGAR – På de mindre ventilerna, upp till DN50, tätas flänspluggarna av en PTFE-packning medan de större ventilerna, med delat hus, även har en sekundärpackning i grafit.

BRANDSÄKERHET - Ventilen är konstruerad och provad enligt brandsäkerhetskraven i BS6755 del 2.

ANVÄNDNINGSOMRÅDE - Inom all typ av industri och för media där ventilhusets material är beständigt. Vid materialval beaktas media, tryck och temperatur. På begäran kan material- och provningsintyg enligt EN 10204 3.1 erhållas. Ventilen är CE-märkt i överensstämmelse med direktivet Tryckbärande Anordningar AFS 2016:1 (PED 2014/68/EU) modul H och är klassad i kategori III.

DN15-50

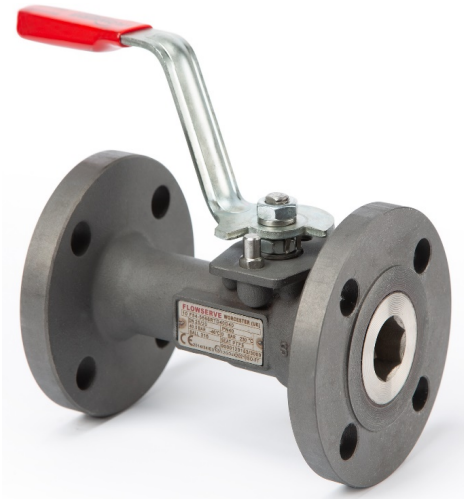

DN65-100

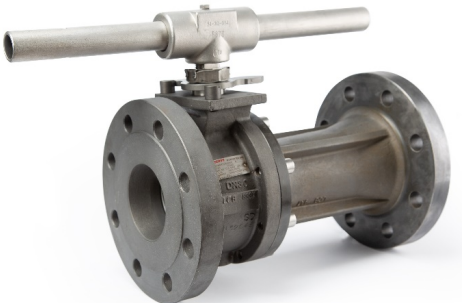

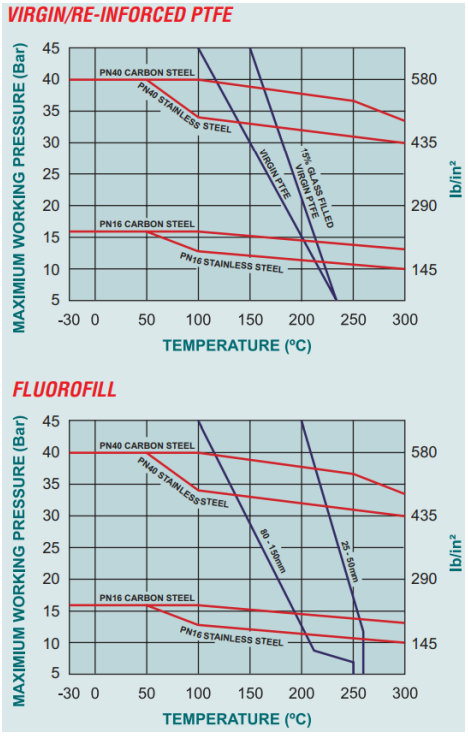

Typbeteckningar för standardventiler

Hus i CS, säten i förstärkt PTFE: F54-5566RT-D40 (PN40)
Hus i SS, säten i förstärkt PTFE: F54-6666RT-D40 (PN40)

Tryckfallsdata

DN	Cv	Kv	Ekvivalent rörlängd [m]
15	6	7	0,76
20	8,7	10	2,44
25	26	30	1,10
32	41,4	47,9	1,40
40	77	89	0,94
50	112	130	1,83
65	230	267	1,22
80	303	350	1,37
100	623	720	1,86
	Cv - US G/min vid 1 psi tryckfall	Kv – m^3/h vid 1 bars tryckfall	

DN65-100

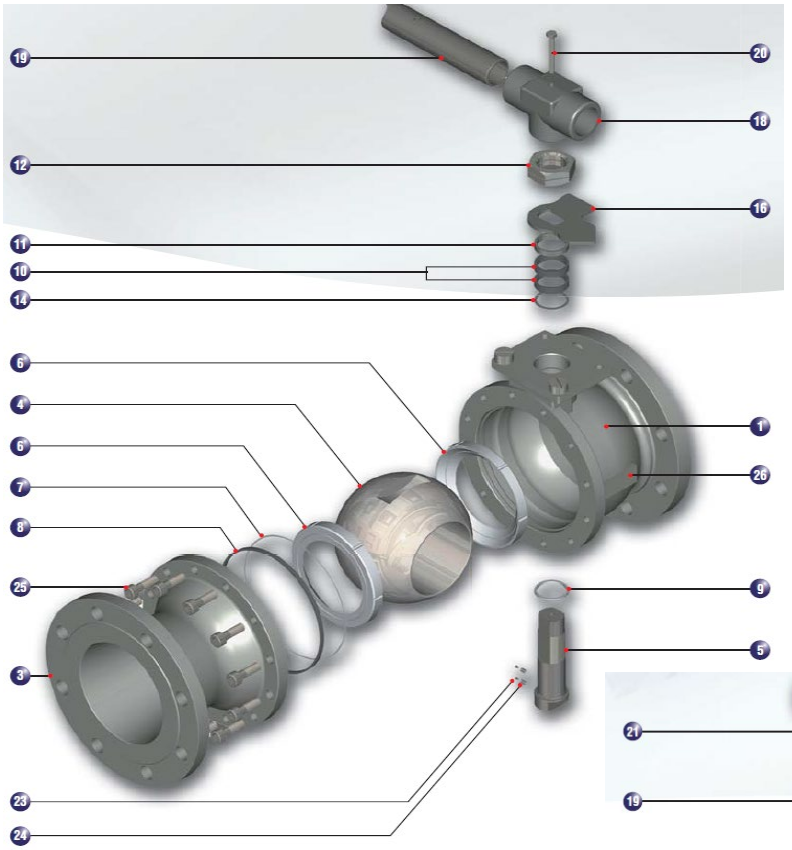

DN15-50

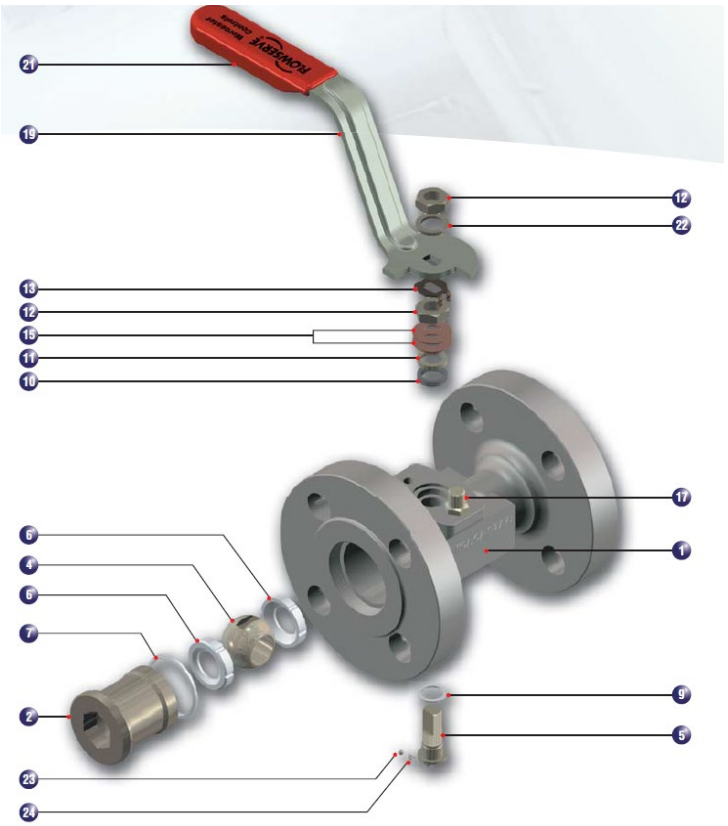

Material

Pos	Benämning	Material	Pos	Benämning	Material
1,3	Ventilhus	SS A182 F316 (DN15-25) alt A351 CF8M CS A105 (DN15-25) alt 216 WBC	14	Slirbricka	SS
			15	Tallriksfjädrar	SS
2	Insats	SS A479 316, CS A182 F316	16	Indikeringspil	SS/CS (rostskyddad)
4	Kula	A479 316/CF8M	17	Stoppskruv	SS/CS
5	Spindel	Syrafast stål	18	T-stycke	Smidbart järn
6	Säten	T.ex. PTFE, Fluorofill, PEEK	19	Handtagsrör/spak	SS (DN15-50 SS ventiler) & CS övriga
7	Hustätning, primär	PTFE	20	Handtagsskruv	SS
8	Hustätning, sekundär	Syrafast stål	21	Handtag	Vinylplast
9	Spindeltätning	PTFE 25% glass filled	20	Fjäderbricka	Förzinkat kolstål
10	Boxpackning	Grafit	23	Antistatisk plunge	SS
11	Gland	SS AISI 316	24	Fjäder	SS
12	Spindel/handtagsmutter	SS (DN15-200) & CS (DN250)	25	Husbultar	SS
13	Låsbricka	CS (rostskyddad)	26	Märkskylt	SS

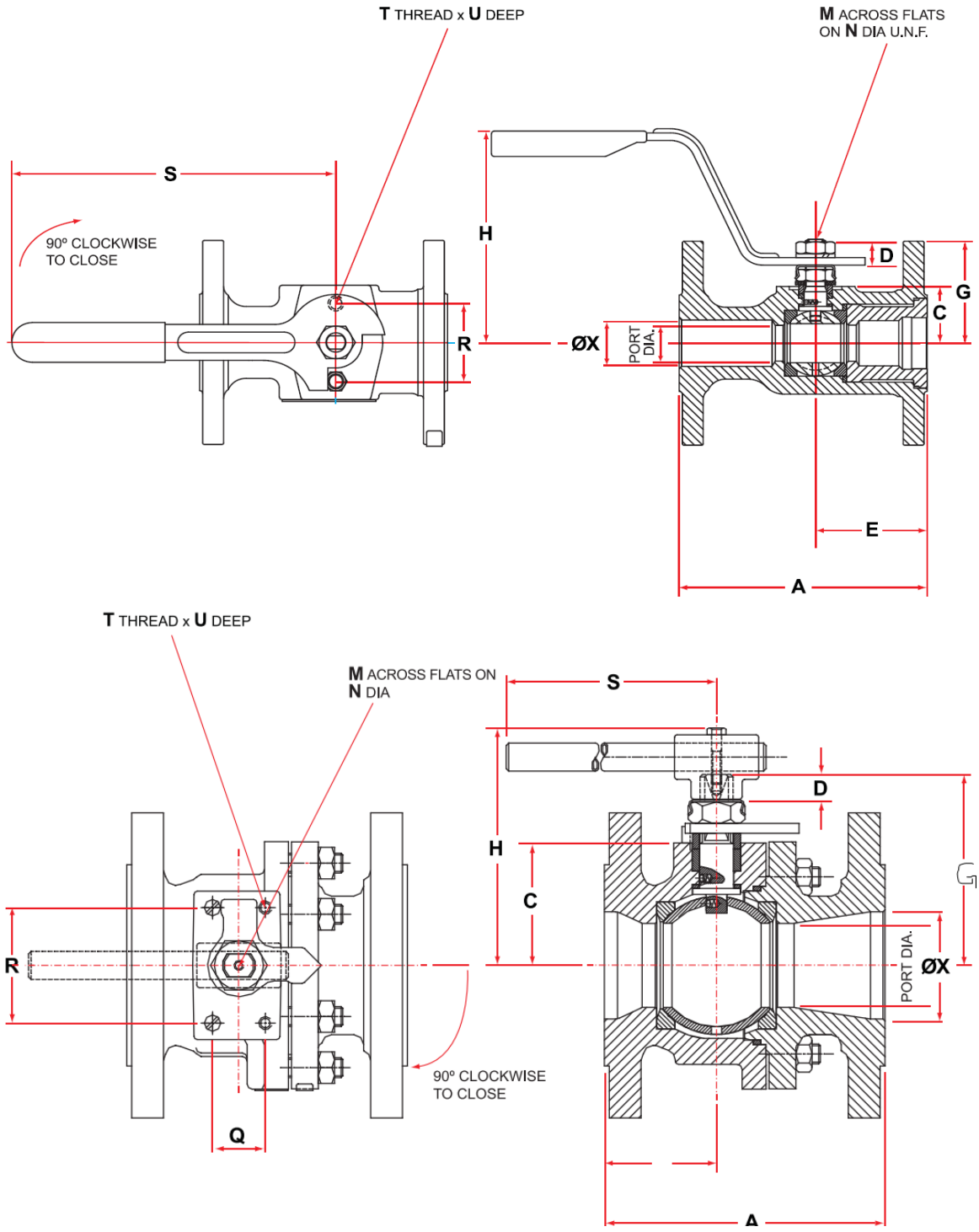

Ventil dimensioner																
Ventil Storlek (mm)	Port diameter	A	C	D	E	G	H	M max	N	Q	R	S	T	U	X	Vikt (kg)
15	11,1	130	20,65	11,1	46,0	38,1	89,0	5,54	3/8 U.N.F.	-	31,8	152,0	M6	9,2	15,0	2,2
20	14,3	150	23,01	11,1	49,3	40,5	91,3	5,54	3/8 U.N.F.	-	31,8	152,0	M6	9,2	20,0	3,3
25	20,6	160	30,95	15,9	57,2	55,6	111,1	7,54	7/16 U.N.F.	-	41,3	165,0	M8	9,7	25,0	4,5
32	25,4	180	35,72	15,9	60,4	60,4	115,9	7,54	7/16 U.N.F.	-	41,3	165,0	M8	9,7	32,0	6,6
40	31,8	200	42,1	19,1	62,3	73,1	117,5	8,71	9/16 U.N.F.	-	44,5	190,5	M8	9,7	40,0	7,3
50	38,1	230	46,8	19,1	67,8	77,8	122,2	8,71	9/16 U.N.F.	-	44,5	190,5	M8	9,7	50,0	10,3
65	50,8	290	74,2	17,1	68,0	116,0	143,0	14,0	M20	32,0	70,0	254,0	M10	14,0	63,5	15,1
80	63,5	310	98,4	16,7	77,8	145,3	185,3	15,87	23,0	44,5	85,7	350,0	M10	11,1	80,0	21,7
100	82,6	350	113,9	16,7	84,1	161,1	201,1	15,87	23,0	44,5	85,7	558,0	M12	11,1	100,0	30,3